CONTRE-TORPILLEURS D'ESCADRE

ARQUEBUSE & ARBALÈTE

CONSTRUITS SUR LES PLANS PRIMITIFS DE MM. A. NORMAND & Cie

Tubes lance-torpille de pont de 383m/m2 de diamètre

Ensemble du tube

Echelle 1/7

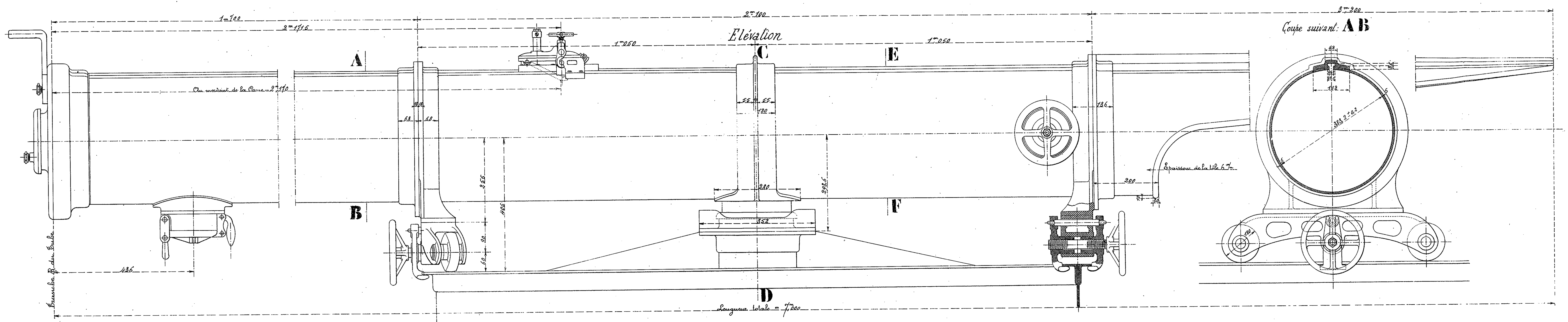

Echelle de 0m20 pour 1m

0 5 10 20 30 40 50 60 70 80 90 100

Coupe suivant: **C D**

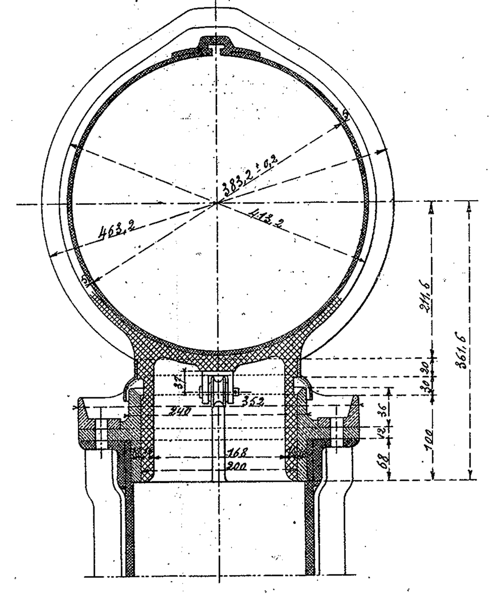

Coupe suivant: **E F**

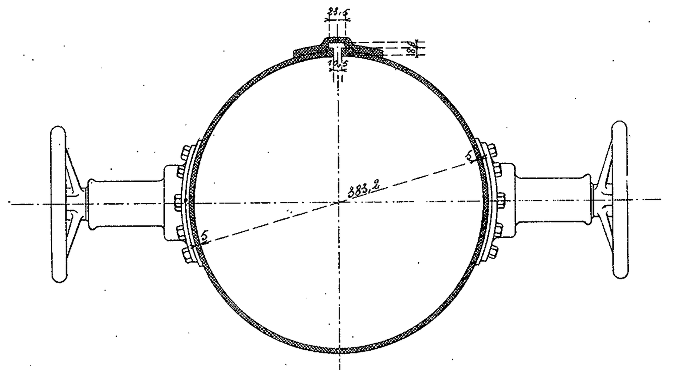

Tolérances			
	Sur les diamètres d'alésage des tronçons et de la cuiller	+ 0,2	− 0,2
	Sur les dimensions du profil de la rainure	Néant	0,1
	Sur la longueur des tronçons, la position du pivot	2m/m	2m/m
	Sur les distances des axes du verrou de retenue et de la boite à came à la tranche R du tube	0,5	0,5

Ses tubes et les cuillers sont exécutés en tôle d'acier semi-dur (50 à 60 Kg. de résistance et 15% d'allongement minimum)
Le tube muni de tous ses accessoires est éprouvé à l'eau froide à une pression de 6 Kg par C.M.²

Le Hâvre, le 23 Mars 1903.
Certifié conforme à l'exécution
L'Ingénieur en chef de la Marine,
Signé: Bailly

Le Hâvre le 20 Mars 1903.
Augustin Normand

Plan.

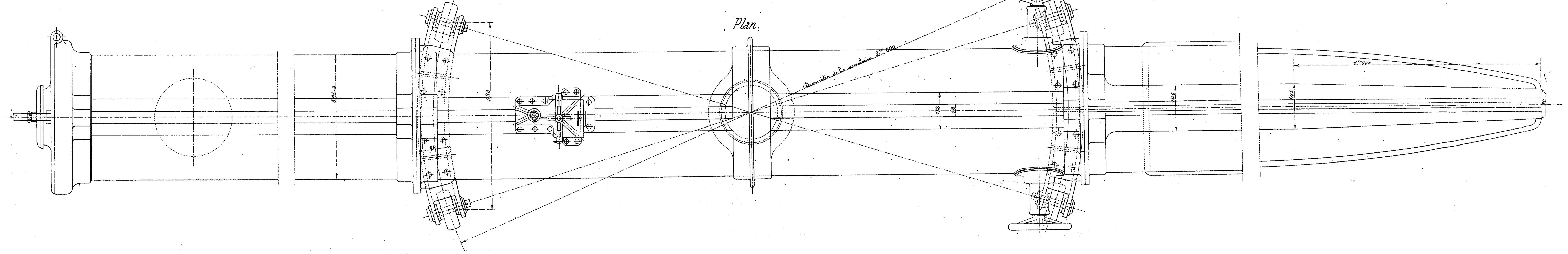

Ressort du piston de la boite à came
Laiton

Diamètre du fil	2m/m2
Nombre de spires	12
Longueur développée	680
Hauteur détendu	65
Hauteur mis en place	54
Tension initiale	3 Kg
Tension finale	4 Kg

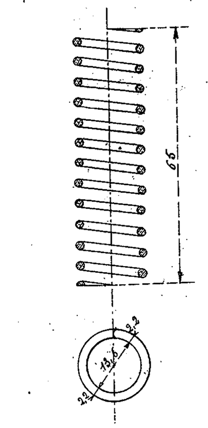

Ressort des freins latéraux
Acier

Diamètre approximatif du fil	8m/m2
Nombre de spires	8,2
Diamètre extérieur du ressort	44
Longueur du ressort débandé	123,5
Charge d'épreuve maintenue pendant 2 minutes	300 Kg
Compression sous cette charge	25 m/m
Tolérance sous cette compression	± 1 m/m
Pas approximatif après épreuve	14 m/m

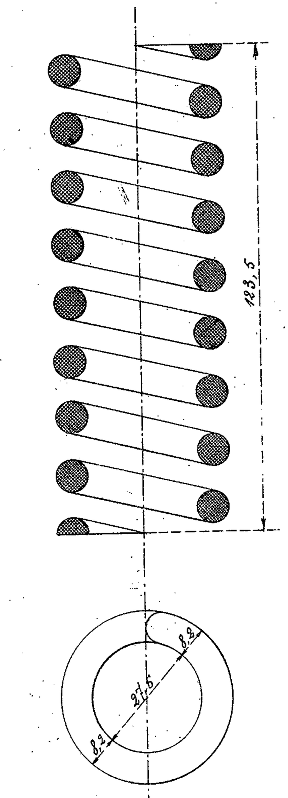

Garniture de porte de chambre à gargousse

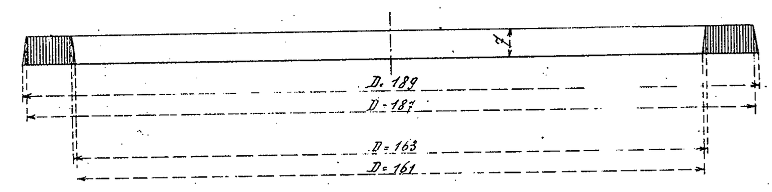

Piston de la boite renforcée

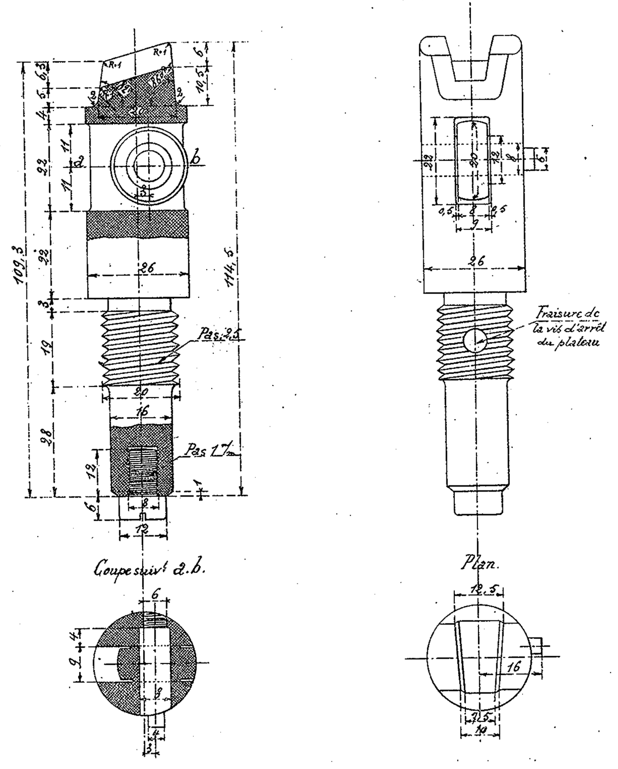

Echelle: Grandeur.